Kempomat 3200, 4200

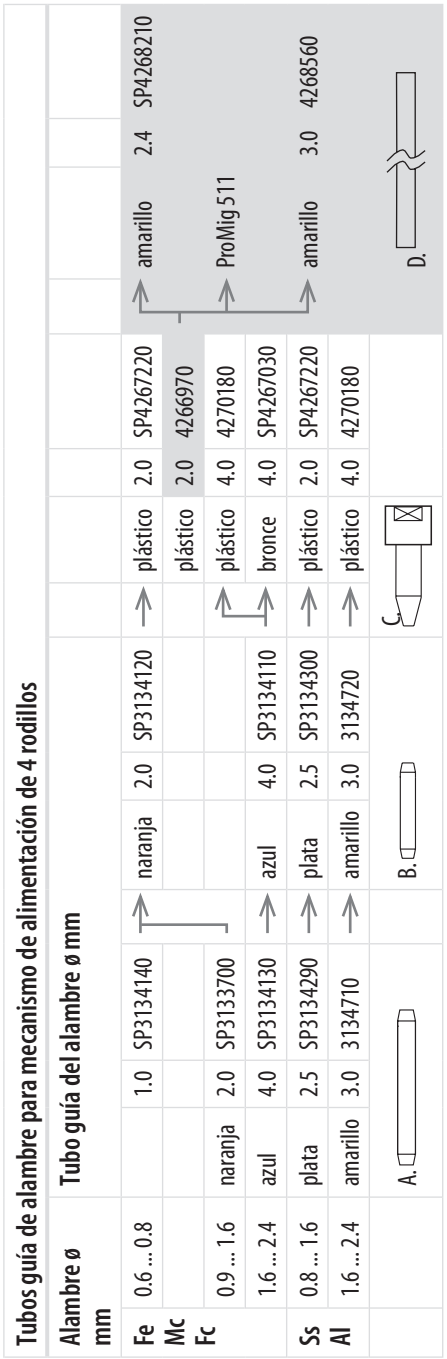

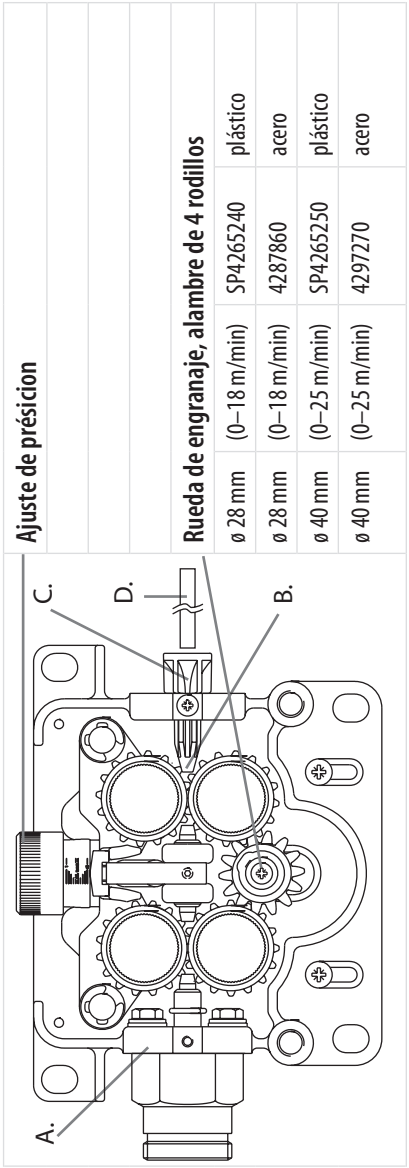

Sistema de alimentación	De 4 rodillos (3200, 4200)		
	Color	ø mm	
Fe, Ss, Al Acanalado en V suave	blanco	0.6/0.8	3133810
	blanco	0.8/0.8 (L)	3143180
	rojo	1.0/1.2	3133210
	rojo	1.0/1.0 (L)	3138650
	naranja	1.2/1.2 (L)	3137390
	amarillo	1.4-1.6/2.0	3133820
	amarillo	1.6/1.6 (L)	3141120
	negro	2.4	3133880
	azul	3.2	3133910

(L) = Montado sobre rodamiento

	Color	ø mm	
Fe, Fc, Mc Acanalado en V estriada	rojo	1.0/1.2	3133940
	naranja	1.2/1.2 (L)	3137380
	amarillo	1.4-1.6/2.0	3133990
	amarillo	1.6/1.6 (L)	3141130
	negro	2.4	3134030
	azul	3.2	3134060
Fe, Fc, Mc, Ss, Al Acanalado trapezoidal	naranja	1.2/1.2 (L)	3142210
	marrón	1.4/1.4 (L)	3142220
	amarillo	1.6/1.6 (L)	3142200
	gris	2.0/2.0 (L)	3142230
	negro	2.4 (L)	3142240